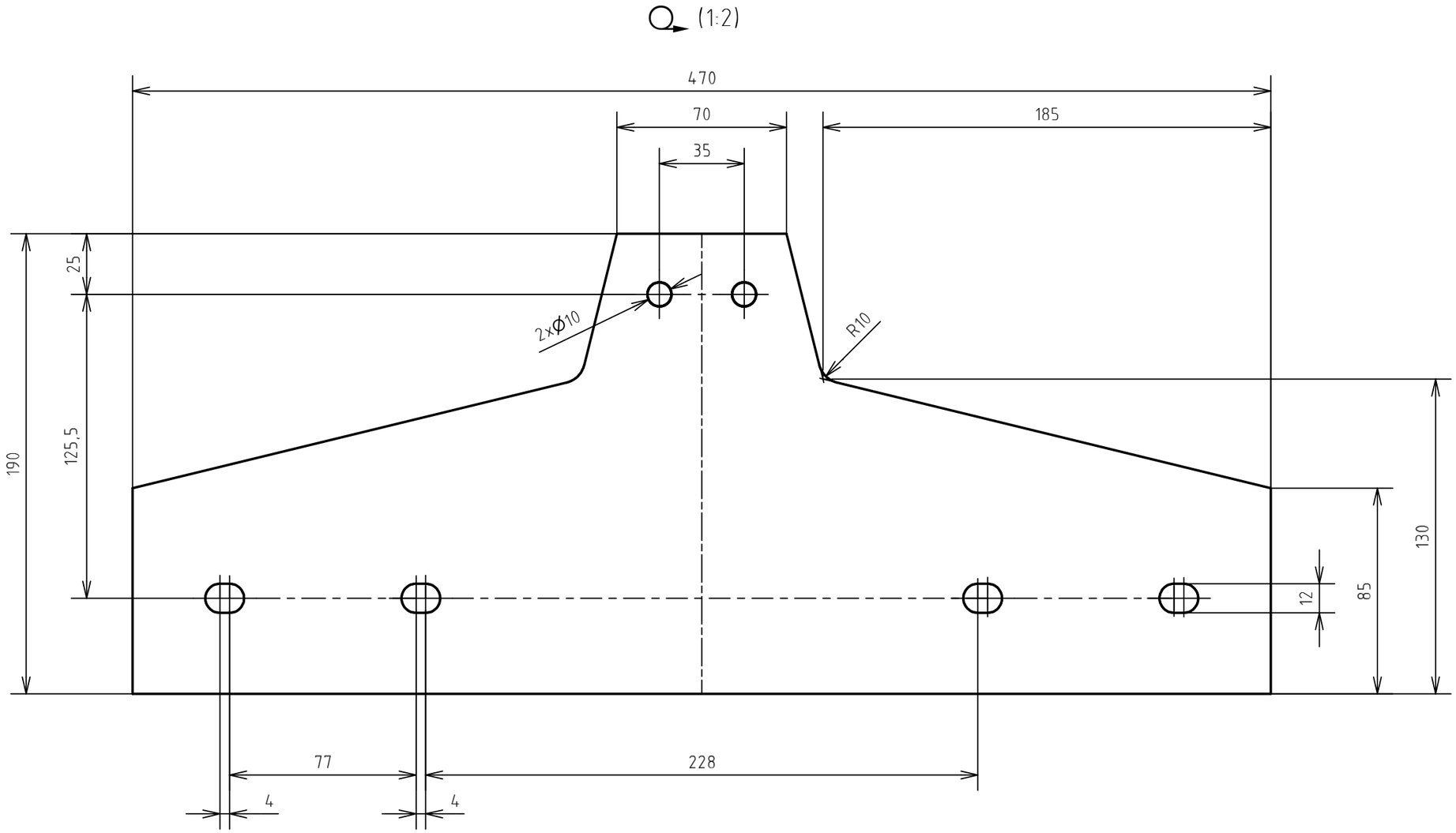

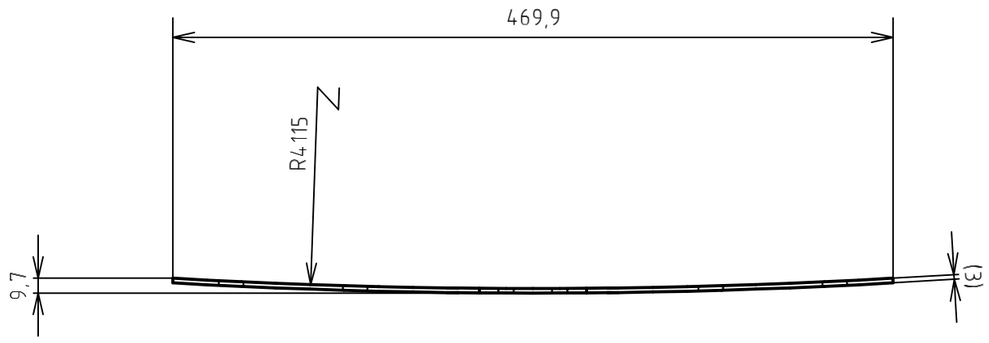

SOUČÁST ŽÁROVĚ ZINKOVÁNA

Struktura povrchu	Hrany	Měřítko 1:4	Přesnost ISO 2768-mK Tolerování ISO 8015 Promítání
Materiál 1.0330	Polotovar P3 ČSN EN 10131	Hmotnost 1,3 kg	Chráněno podle ISO 16016
ÚSTAV KONSTRUOVÁNÍ	Druh dokumentu VÝKRES SOUČÁSTI Kreslil DAVID KREJČÍ Schválil Datum vydání 13.5.2011	Název SPOJ. P. NOSNÍK-PRSTENEC 1 Číslo výkresu 00-03-A3	List 1 /1